Rolf

GARANTIE 2

Référence : **925018**

MITIGEUR THERMOSTATIQUE DE LAVAO À LEVIER MÉDICAL - ROLF

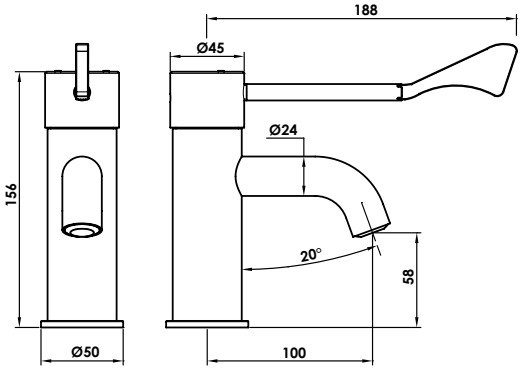

- **COMMANDE PROLONGÉE.**
- **INSTALLATION RAPIDE ET FACILE.**
- **ECONOMIES D'EAU ET D'ÉNERGIE**

DESCRIPTION	Chromé. - Manette médicale métal. - Cartouche avec limiteur de débit et de température. - Brise - jet antibactérien plastique. - Alimentation par tubes cuivre. - Clapets anti - retour et filtres. - Plage de température 18°C à 46°C. - Température maxi. Réglée d'usine à +41°C.
CARACTÉRISTIQUES	Chromé. - Manette médicale métal. - Cartouche avec limiteur de débit et de température. - Brise-jet antibactérien plastique. - Alimentation par tubes cuivre. - Clapets anti-retour et filtres. - Plage de température 18°C à 46°C. - Température maxi. Réglée d'usine à +41°C.
APPLICATIONS	Collectivités
CONDITIONS D'UTILISATION	Cartouche : diamètre 40 mm Limiteur de débit et de température Commande : manette médicale en métal
COMPATIBILITÉ	Conforme aux réglementations en vigueur
PRÉCAUTION D'EMPLOI	Livré avec visserie de fixation

SPECIFICATIONS D'INSTALLATION	Permet l'équipement sanitaire des salles de bains et cuisine.
	Garantie 10 ans sur cartouches et défauts de fabrication. Cf conditions générales de vente.
PRESCRIPTION DE POSE	Chromé. - Manette médicale métal. - Cartouche avec limiteur de débit et de température. - Brise-jet antibactérien plastique. - Alimentation par tubes cuivre. - Clapets anti-retour et filtres. - Plage de température 18°C à 46°C. - Température maxi. Réglée d'usine à +41°C.